RELÈ NO/NC CONTATTO PULITO DOPPIA ALIMENTAZIONE AC/DC

SMART LIFE

IP 20



Schemi di collegamento

DC

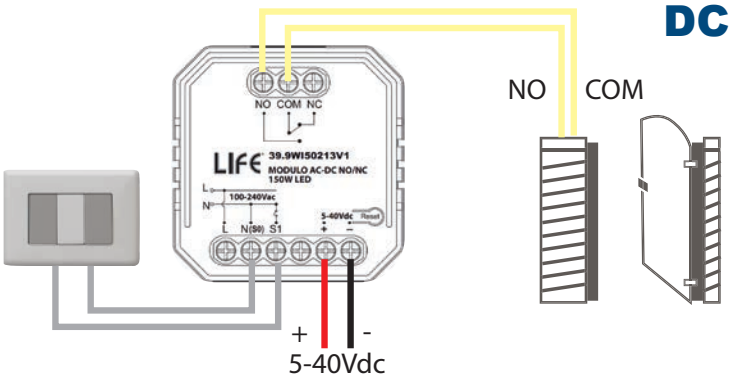

AC

Utilizzabile con tutti i pulsanti e gli interruttori in commercio

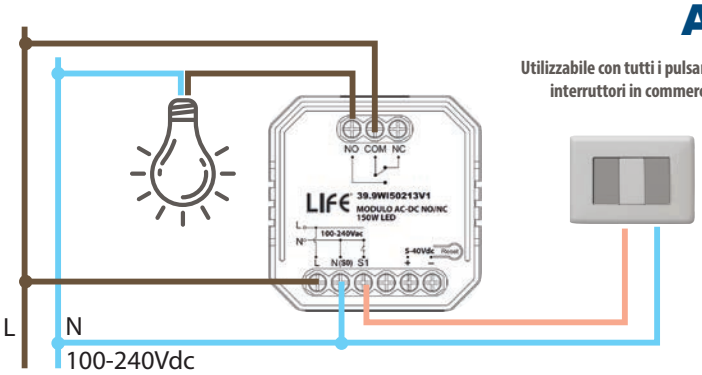

Collegamento cablato utilizzabile con tutti i pulsanti o interruttori in commercio
Compatibile con Alexa e Google Home

WIRELESS 2,4GHz

Dispositivi compatibili con
Amazon Alexa
e Google Home

TIMER

Codice	Alimentazione	Potenza	Potenza LED	Frequenza	Distanza	Uscite	Dimensioni HxLxP
39.9WI50213V1	100-240V 50Hz/60Hz o 5-40Vdc	1125W	150W	2,4GHz Wireless	30m	1CH Relè ON/OFF contatto pulito NO/NC	46x47x18mm



ARTICOLI OPZIONALI



39.9WI5020T31

Radiocomando SmartLIFE 2.0, ON/OFF 1 Zona 1CH, compatibile con i moduli 39.9WI502*, bluetoo

Marchi, Loghi ed immagini riportati su questa pubblicazione, sono esclusiva proprietà dei rispettivi proprietari - Note: le immagini presenti sono puramente esemplificative