Collegamenti: un monitor e una videocamera

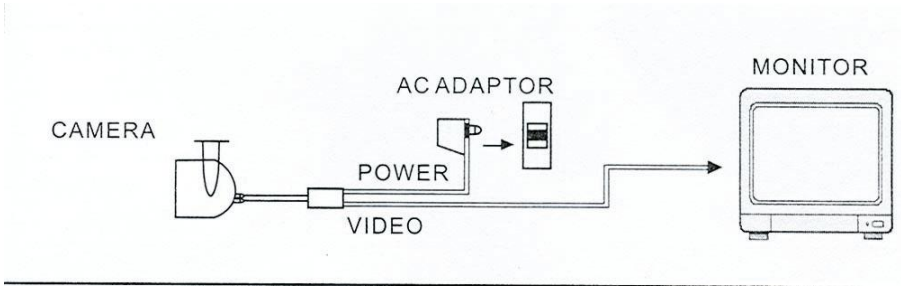

Collegamenti: un monitor e due o più videocamere

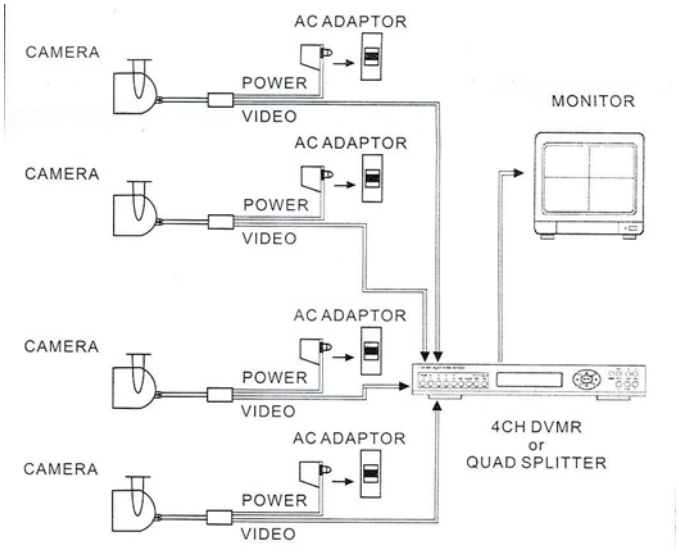

Collegamenti: un monitor e una videocamera

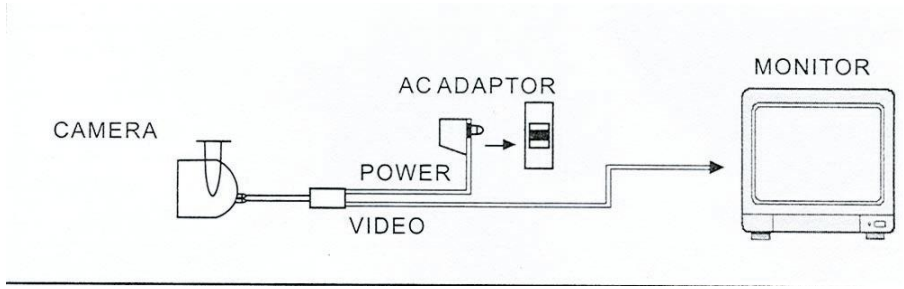

Collegamenti: un monitor e due o più videocamere

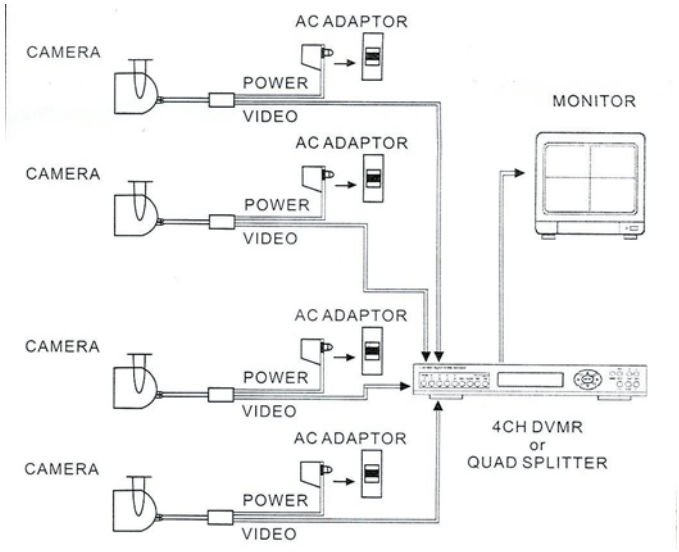

90.08106

Telecamera colore Sensore Sony 1/3’’ IR + STAFFA 125

Caratteristiche

Water proof – Night & Day
24 Led Infrarossi
Pixel NTSC: 510(H) x 492(V); PAL: 500(H) x 582(V)
Risoluzione: 420 linee
Uscita video: 1.0Vp-p 75 Ohm
Temperatura di lavoro –10°C + 60°C RH 95% Max
Sensibilità 1,5 Lux (F: 2.0) o Lux notte (con IR attivo)
Bilanciamento automatico
Alimentazione 12V DC 120mA/300Ma (con IR attivo)
Dimensioni 61x70x155mm
Portata IR 25 metri
Alimentatore e staffa inclusi

- Non esporre il dispositivo alla luce diretta del sole, a pioggia, fango, umidità o altre sostanze liquide
- Non disassemblare il dispositivo per nessun motivo
- Maneggiare con cura
- Fare attenzione alle superfici riflettenti che possono creare rifrazione e danneggiare il dispositivo
- Il colore delle immagini potrebbe essere un po’ diverso dal colore reale degli oggetti ripresi. Questo è dovuto al filtro quindi è perfettamente normale.

90.08106

Telecamera colore Sensore Sony 1/3’’ IR + STAFFA 125

Caratteristiche

Water proof – Night & Day
24 Led Infrarossi
Pixel NTSC: 510(H) x 492(V); PAL: 500(H) x 582(V)
Risoluzione: 420 linee
Uscita video: 1.0Vp-p 75 Ohm
Temperatura di lavoro –10°C + 60°C RH 95% Max
Sensibilità 1,5 Lux (F: 2.0) o Lux notte (con IR attivo)
Bilanciamento automatico
Alimentazione 12V DC 120mA/300Ma (con IR attivo)
Dimensioni 61x70x155mm
Portata IR 25 metri
Alimentatore e staffa inclusi

- Non esporre il dispositivo alla luce diretta del sole, a pioggia, fango, umidità o altre sostanze liquide
- Non disassemblare il dispositivo per nessun motivo
- Maneggiare con cura
- Fare attenzione alle superfici riflettenti che possono creare rifrazione e danneggiare il dispositivo
- Il colore delle immagini potrebbe essere un po’ diverso dal colore reale degli oggetti ripresi. Questo è dovuto al filtro quindi è perfettamente normale.